PERAŠ DOO Novi Sad
Telefon Rumenačka: 021/6546-537
Telefon Temerinska: 021/6412-287
office@peras.co.rs

Temerinska 147 (kod Najlon pijace)
Rumenačka 148, Novi Sad
www.peras.co.rs
Račun: 160-119606-61 Intesa Banca

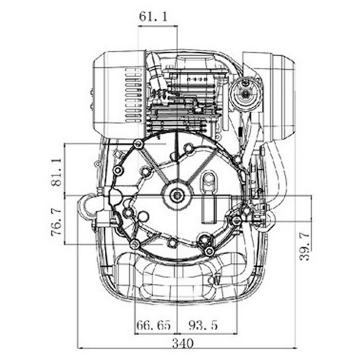

UGRADNI MOTOR ZONGSHEN XP160A

19.970,00 RSD

Tip radilice : vertikalna
Dimenzije radilice : 22,2 / 80 mm
Tip motora : OHV
Zapremina : 159 cc
Prečnik / hod : 65 mm / 45 mm
Nominalna snaga : 2,6 kW / 3,5 HP
Maksimalna brzina : 3800 o/min
Prazan hod : 1800±200 o/min
Sistem startovanja: Ručno / mogućnost elektro starta
Zapremina rezervoara za ulje : 0,55 l
Zapremina rezervoara za gorivo : 1,4 l
Dimenzije : 400 × 365 × 415 mm
Neto težina : 10,1 kg

Brend	Zongshen
Namena	Poluprofesionalni

SKU: N/A