PERAŠ DOO Novi Sad
Telefon Rumenačka: 021/6546-537
Telefon Temerinska: 021/6412-287
office@peras.co.rs

Temerinska 147 (kod Najlon pijace)
Rumenačka 148, Novi Sad
www.peras.co.rs
Račun: 160-119606-61 Intesa Banca

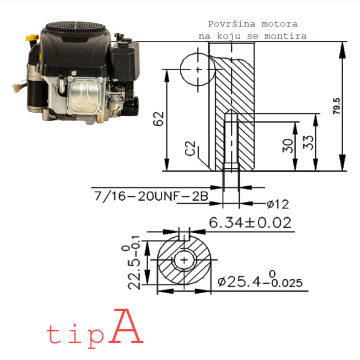

LONCIN UGRADNI MOTOR ZA KOSILICU LC1P88FA

58.500,00 RSD

Zapremina motora: 414 cm³
Snaga: 11.7 KS
Prečnik × Hod: 25mm × 79mm
Sistem paljenja: Napredni tranzistorski, magnetno indukovani sistem za pouzdano paljenje.
Tip motora: Jednocilindrični, četvorotaktni motor sa prinudnim vazdušnim hlađenjem.
Sistem startovanja: Opcije na potez i elektropokretač omogućavaju lakše pokretanje.
Karburator: Leptir ventil za efikasno sagorevanje.
Podmazivanje: Prskanjem, što smanjuje potrebu za održavanjem.
Rotacija pogonskog vratila (PTO): Suprotno kazaljci na satu, za bolju kompatibilnost sa različitim uređajima.

Brend	Loncin

SKU: LC1P88FA