PERAŠ DOO Novi Sad
Telefon Rumenačka: 021/6546-537
Telefon Temerinska: 021/6412-287
office@peras.co.rs

Temerinska 147 (kod Najlon pijace)
Rumenačka 148, Novi Sad
www.peras.co.rs
Račun: 160-119606-61 Intesa Banca

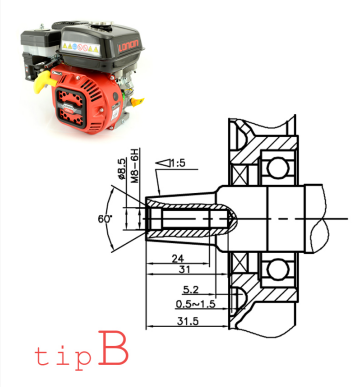

LONCIN UGRADNI MOTOR ZA FREZU - HORIZONTALNO VRATILO - LC170F-2

24.000,00 RSD

Snaga: 6.5ks
Kubikaža: 212cc
tip-B; konusna radilica; D=15.7-20.4mm; L=32mm; 1WG3.9-75FQ-DA

Brend	Loncin

SKU: LC170F-2