PERAŠ DOO Novi Sad
Telefon Rumenačka: 021/6546-537
Telefon Temerinska: 021/6412-287
office@peras.co.rs

Temerinska 147 (kod Najlon pijace)
Rumenačka 148, Novi Sad
www.peras.co.rs
Račun: 160-119606-61 Intesa Banca

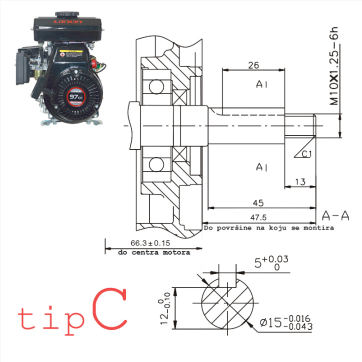

LONCIN UGRADNI MOTOR - HORIZONTALNO VRATILO - LC152F

16.800,00 RSD

Snaga: 97 cm3
Gorivo: benzin
Jednocilindrični, četvorotaktni, prinudno vazdušno hlađenje, OHV
1.2kW pri 3600 o/min, 3.2N.m pri 2800 o/min
Pogonsko vratilo: TIP C

Brend	Loncin

SKU: LC152F